Bewegungs- und Präsenzmelder - Professional Line

PD IR 4360-24

DALI-2 Input Device - Aufputz schwarz
EAN 4007841 085834
Art.-Nr. 085834
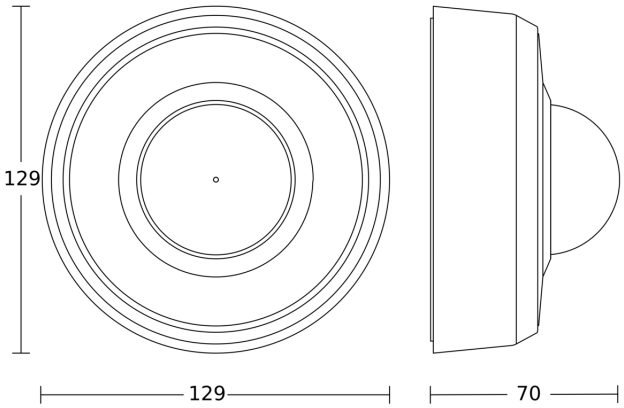
Maßzeichnung